RAXIMO®

MOTORCYCLE DESIGN PARTS

MONTAGEANLEITUNG
DE ab S. 2

ASSEMBLY INSTRUCTIONS
EN from p. 12

INSTRUCTIONS DE MONTAGE
FR à partir de la p. 22

ISTRUZIONI DI MONTAGGIO
IT a partire da pag. 32

INHALT

1 Sicherheitshinweise . . . . . S. 2–3

2 Gefahrenhinweise – Zusatzanleitung . . . . . S. 4–5

3 Demontage & Montage Adapter. . . . . S. 6–9

3.1 Anleitung Feder std. – vorne + Sonderfall Yamaha
3.2 Anleitung Feder/Kugel – hinten
3.3 Anleitung Gummiring – hinten
3.4 Anleitung verschraubt
3.5 Anleitung Kugel/Feder/Kugel – hinten
3.6 Anleitung Adapter F12 & F13
3.7 Anleitung Adapter F80
3.8 Anleitung Adapter F95
3.9 Anleitung Zusatz-Adapter FRP

4 Montage der Fußrasten . . . . . .S. 10–11

1. Sicherheitshinweise

1.1 Allgemeines

Gebrauchsanweisung vor der Montage sorgfältig lesen und aufbewahren. Sie enthält wichtige Hinweise zu Anbau, Sicherheit und Gewährleistung. Nichtbeachtung der in dieser Anleitung beschriebenen Anweisungen kann zu Schäden an den Fußrastenkomponenten selbst oder am Fahrzeug führen bzw. die Verkehrssicherheit des Fahrzeugs beeinträchtigen und zu Folgeschäden führen. Eine nicht sachgemäße Verwendung dieses Produktes kann die Fahrsicherheit beeinträchtigen und führt zum Erlöschen der Gewährleistungsansprüche. Für Folgeschäden wird keine Haftung übernommen. Eigenmächtige Nachbearbeitung oder Veränderung der Fußrasten oder -gelenke kann zum Versagen der Funktion führen und ist nicht gestattet. Bauliche Veränderungen an den Teilen sind zu unterlassen und führen zum Verlust der Haftungs- und Garantie Ansprüche.

Der Austausch der Fußrasten ist eine sicherheitsrelevante Arbeit am Fahrzeug und darf ausschließlich durch einen ausgebildeten Mechaniker/eine Fachwerkstatt durchgeführt werden. Erfahrung und Fachwissen sind nicht durch nachstehende Montageanleitung zu ersetzen. Vorgaben des Fahrzeugherstellers sind zu beachten. Im Ausland sind ggf. auch landesspezifische Richtlinien und Gesetze zu beachten.

Die Anleitung ist für die weitere Nutzung aufzubewahren.

1.2 Zeichenerklärung

Die folgenden Symbole und Signalwörter werden in dieser Anleitung verwendet.

WARNUNG!

Nichtbeachtung kann den Tod oder eine schwere Verletzung zur Folge haben!

VORSICHT!

Nichtbeachtung kann eine Verletzung oder Sachschaden zur Folge haben!

Achtung

Nichtbeachten kann zum erlöschen der Betriebserlaubnis führen!

Tipp

Tipps und Zusatzinformationen zum Zusammenbau oder Betrieb.

1.3 Sachgemäßer Gebrauch und Sicherheit

Die beiliegende ABE gilt nur für die gelisteten Modelle und unter Beachtung aller Auflagen. Die Komponenten sind ausschließlich zur Montage in der Kombination mit den in dieser Anleitung aufgeführten Teilen vorgesehen. Die Verwendung/Kombination mit weiteren Zubehör-Komponenten ist nicht geprüft und kann zu Beeinträchtigung der Funktionsweise des Produktes führen. Für Fahrzeuge, die nicht in der Modelliste aufgeführt sind, ist eine Zulassung durch Anbauabnahme beim TÜV möglich.

Vor dem ersten Gebrauch ist sicherzustellen, dass sich die Produkte ohne Probleme sachgerecht am Motorrad verwenden lassen. Der Hersteller oder Händler übernimmt keine Haftung für Schäden, die durch nicht bestimmungsgemäßen oder falschen Gebrauch entstanden sind.

Achtung

Jegliche nachträgliche Änderung, Bearbeitung und Manipulation an den Fußrastenkomponenten führt zum Erlöschen der ABE!

WARNUNG!

Erstickungsgefahr! Jegliche verschluckbare Kleinteile sowie Verpackungsmaterial sind unbedingt von Kindern fernzuhalten!

VORSICHT!

Verletzungsgefahr! Bei Montagearbeiten auf einen sicheren Stand des Fahrzeugs sowie gut beleuchteten Arbeitsplatz achten.

VORSICHT!

Unfallgefahr! Durch eine veränderte Position der Fußrasten kann sich die Schräglagenfreiheit des Fahrzeuges ändern und zu einem früheren Aufsetzen der Fußraste führen.

Die Fußrastenkomponenten müssen fest montiert sein. Die Gefährdung anderer Verkehrsteilnehmer sowie gefährliche Fahrsituationen oder Unfallgefahr aufgrund des Verlustes einer Fußraste/Komponente muss vor der Fahrt ausgeschlossen werden. Beachten Sie hierfür unbedingt die Drehmomentangaben und verwenden Sie mittelfeste Schraubensicherung!

Überprüfen und vergewissern Sie sich, dass die Fußrasten keinen Kontakt zu anderen Teilen des Motorrades haben. Alle bewegten Teile müssen sich frei bewegen können.

1.4 Reinigung

Verwenden Sie keine aggressiven Reiniger, die das Aluminium oder Eloxal angreifen könnten.

1.5 Beschädigungen

Für das vorliegende Produkt gilt die gesetzliche Gewährleistung von zwei Jahren. Der Gewährleistungszeitraum beginnt ab dem Kaufdatum. Gebrauchsspuren, Zweckentfremdung, nicht bestimmungsgemäßer Gebrauch und Schäden, die aus einem Unfall, einer Manipulation oder einem Reparaturversuch durch unautorisierte Kundendienste oder Personen resultieren, sind von der Gewährleistung ausgeschlossen.

Achtung

Nach einem Sturz oder Unfall ist der einwandfreie Zustand der Fußrasten zu überprüfen. Bei Beschädigungen erlischt die Gültigkeit der ABE und das Produkt darf nicht weiter verwendet werden.

1.6 Kontakt

Bei Fragen zum Produkt und/ oder dieser Anleitung, Kontaktieren Sie bitte vor dem ersten Gebrauch des Produktes unseren Kundenservice unter info@mtp-racing.de oder telefonisch unter +49 8091 39925-00.

WARNUNG!

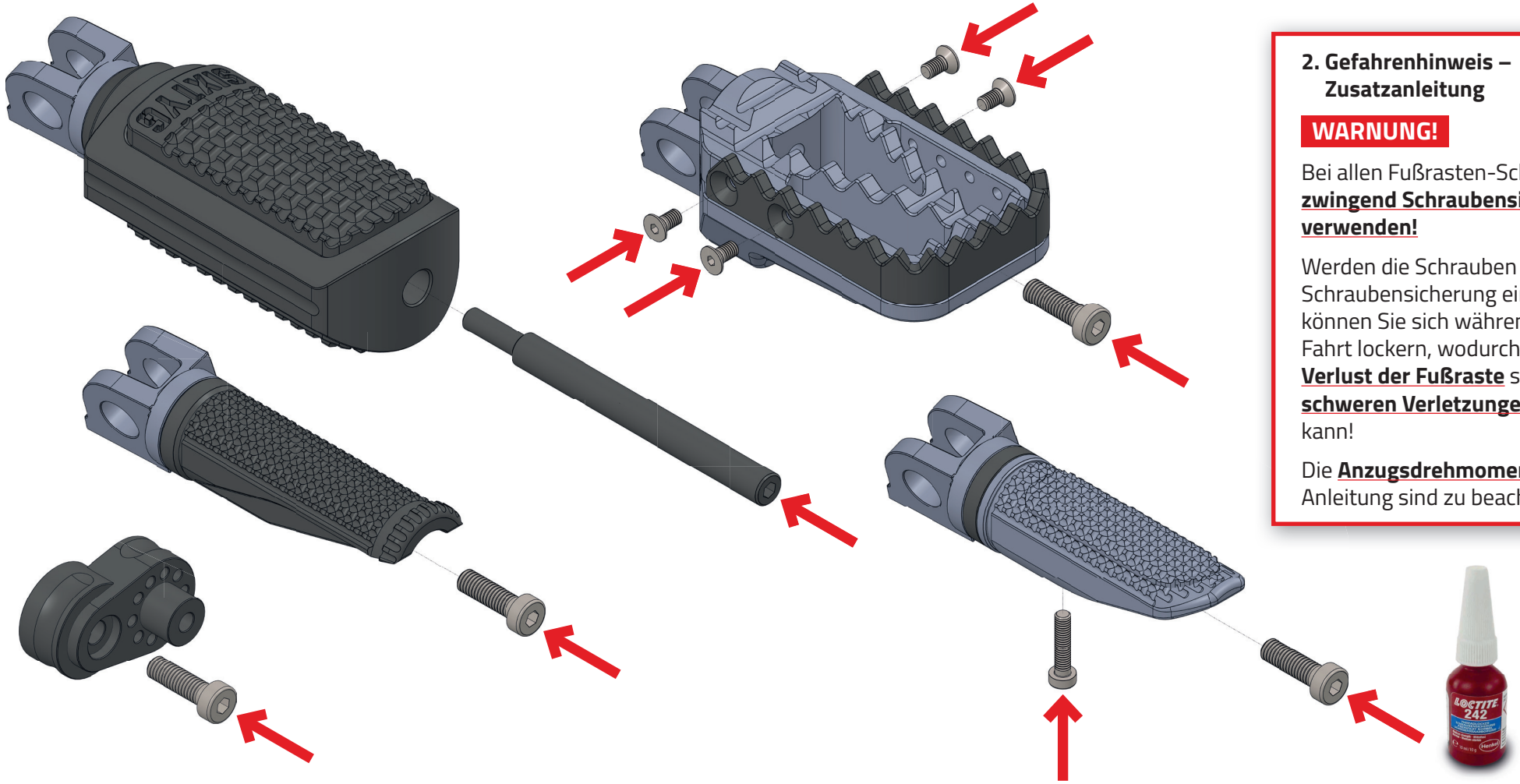

2. Gefahrenhinweis – Zusatzanleitung

WARNUNG!

Bei allen Fußrasten-Schrauben **zwingend Schraubensicherung verwenden!**

Werden die Schrauben nicht mit Schraubensicherung eingeklebt, können Sie sich während der Fahrt lockern, wodurch es zum **Verlust der Fußraste** sowie **schweren Verletzungen** kommen kann!

Die **Anzugsdrehmomente** der Anleitung sind zu beachten!

WARNUNG!

3. Demontage & Montage der Adapter

Vorbereitung

VORSICHT!

Das Fahrzeug an einem gut beleuchteten Ort standsicher aufbocken und gegen wegrollen und umfallen sichern. Kleine Kinder und Haustiere sind vom Arbeitsbereich fern zu halten.
Stellen Sie sicher, dass Sie alle notwendigen Werkzeuge zur Verfügung haben.

Tipp

Mithilfe von Fotos des Originalzustandes der Fußrasten können Sie Ihre Montage jederzeit überprüfen.
Demontieren Sie zunächst eine Seite um den Anbau der Austausch-Fußrasten mit dem Original abgleichen zu können.

3.1 Anleitung Feder std. – vorne + Sonderfall Yamaha

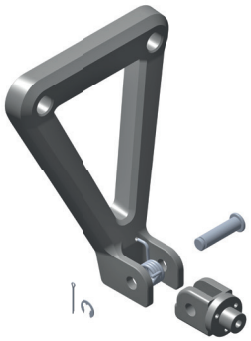

Demontage

- Den Sicherungsring bzw. Splint, mit dem der Bolzen gesichert ist, lösen und den Bolzen aus der Aufnahme nehmen.
  (Originale Position der Feder sowie Ausrichtung des Bolzens beachten und merken. Bolzen, Sicherungsring/-splint und Feder werden zum Einbau der RAXIMO-Fußrasten wieder benötigt.)
- Bei Yamaha Modellen bei denen der originale Bolzen genietet ist, muss dieser aufgebohrt und durch den mitgelieferten M6 Bolzen ersetzt werden.

Montage

- Die originale Feder in die Führung des Adapters legen. Beide Teile werden nun in die Aufnahme geschoben und der originale Bolzen wird durch die Fußrasten-Aufnahme, Adapter und Feder geschoben.
  (Darauf achten, dass der Bolzen in die Richtung eingesetzt wird, in der er original montiert war.)
- Den Bolzen mit dem originalen Sicherungsring sichern. Sollte der Bolzen durch einen Splint gesichert worden sein, sollte dieser durch einen neuen Splint ersetzt werden.

3.2 Anleitung Feder/Kugel – hinten

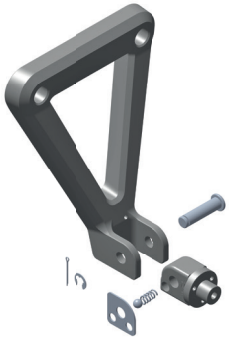

Demontage

- Den Sicherungsring bzw. Splint, mit dem der Bolzen gesichert ist, lösen und den Bolzen aus der Aufnahme nehmen.
  (Originale Position der Feder sowie ausrichtung des Bolzens beachten und merken. Bolzen, Sicherungsring/-splint und Feder werden zum Einbau der RAXIMO-Fußrasten wieder benötigt.)

Montage

- Die originale Feder in die Führung des Adapters legen. Die Kugel auf die Feder legen und darauf das Arretierungsblech platzieren. Arretierungsblech mit Feder und Kugel zusammendrücken. Die Teile werden nun in die Aufnahme geschoben und der originale Bolzen wird durch die Fußrasten-Aufnahme, Adapter und Arretierungsblech geschoben.
  (Darauf achten, dass der Bolzen in die Richtung eingesetzt wird, in der er original montiert war.)
- Den Bolzen mit dem originalen Sicherungsring sichern. Sollte der Bolzen durch einen Splint gesichert worden sein, sollte dieser durch einen neuen Splint ersetzt werden.

3.3 Anleitung Gummiring – hinten

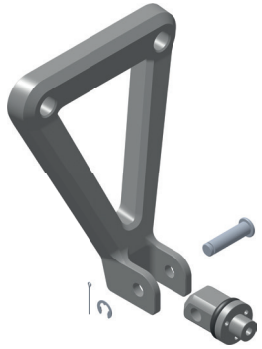

Demontage

- Den Sicherungsring bzw. Splint, mit dem der Bolzen gesichert ist, lösen und den Bolzen aus der Aufnahme nehmen.
  (Originale ausrichtung des Bolzens beachten und merken. Bolzen und Sicherungsring/-splint werden zum Einbau der RAXIMO-Fußrasten wieder benötigt.)

Montage

- Stellen Sie sicher, dass der Gummiring fest in der dafür vorgesehenen Nut im Adapter sitzt.
- Den Adapter der RAXIMO Fußraste mit dem originalen Bolzen montieren und mit dem originalen Sicherungsring sichern. Sollte der Bolzen durch einen Splint gesichert worden sein, sollte dieser durch einen neuen Splint ersetzt werden.

3.4 Anleitung verschraubt

Demontage

- Schraube lösen und Originale Fußraste entfernen.

Montage

- Adapter der RAXIMO Fußraste mit der originalen Schraube montieren und nach Herstellerangabe festziehen.

3.5 Anleitung Kugel/Feder/Kugel – hinten

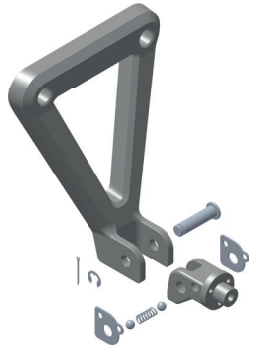

Demontage

- Den Sicherungsring bzw. Splint, mit dem der Bolzen gesichert ist, lösen und den Bolzen aus der Aufnahme nehmen.
  (Originale ausrichtung des Bolzens beachten und merken. Bolzen Arretierungsbleche und Sicherungsring/-splint werden zum Einbau der RAXIMO-Fußrasten wieder benötigt.)

Montage

- Die mitgelieferte Feder und Kugeln wie in der Abbildung zu sehen in den Adapter einsetzen. Arretierungsbleche platzieren und zusammendrücken. Die Teile werden nun in die Aufnahme geschoben und der originale Bolzen wird durch die Fußrasten-Aufnahme, Adapter und Arretierungsbleche geschoben.
  (Darauf achten, dass der Bolzen in die Richtung eingesetzt wird, in der er original montiert war.)
- Den Bolzen mit dem originalen Sicherungsring sichern. Sollte der Bolzen durch einen Splint gesichert worden sein, sollte dieser durch einen neuen Splint ersetzt werden.

3.6 Anleitung Adapter F12 & F13

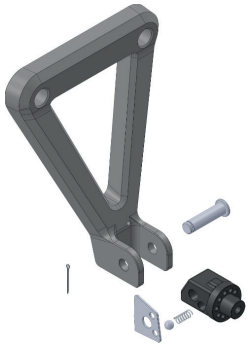

Demontage

- Den Sicherungssplint lösen, Bolzen entfernen und Fußraste aus der Aufnahme entnehmen.

Montage

- Feder in der dafür vorgesehenen Bohrung platzieren. Kugel auf der Feder ablegen und Arretierungsblech mit Kugel und Feder zusammendrücken. Zusammengebauten Adapter nun in die Aufnahme setzen und Bolzen platzieren.

Tipp

Etwas Fett auf der Kugel kann helfen damit diese bei der Montage nicht so leicht aus dem Adapter fällt.

- Anschließend einen neuen Sicherungssplint montieren.

3.7 Anleitung Adapter F80

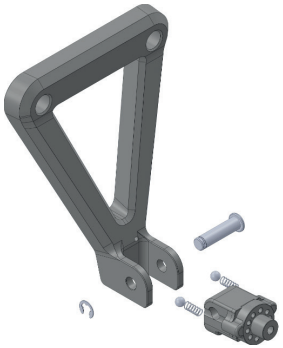

Demontage

- Den Sicherungsring lösen, Bolzen entfernen und Fußraste aus der Aufnahme entnehmen (Sicherungsring aufbewahren da dieser wieder für den Einbau benötigt wird).

Montage

- Die beiden Federn in die dafür vorgesehenen Bohrungen im Adapter einsetzen. Die Kugeln auf den Federn platzieren und nun die Fußraste in der Aufnahme positionieren (achten Sie darauf dass beide Kugeln auf dem Steg der Aufnahme aufliegen).
- Bolzen platzieren und Sicherungsring montieren

Tipp

Etwas Fett auf Kugel und Feder kann helfen damit diese bei der Montage nicht so leicht aus dem Adapter fällt.

3.8 Anleitung Adapter F95

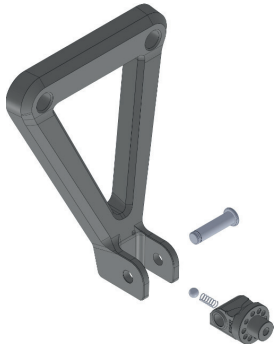

Demontage

- Den Bolzen aus der Aufnahme entfernen und die Fußraste abnehmen.

Montage

- Die Fußraste in gewünschter Position am Adapter montieren. Anschließend setzen Sie die Feder sowie die Kugel in die Bohrung gegenüber der Fußraste ein.

Tipp

Etwas Fett auf Kugel und Feder kann helfen damit diese bei der Montage nicht so leicht aus dem Adapter fällt.

- Fußraste in der Aufnahme positionieren und Bolzen montieren.

3.9 Anleitung Zusatz-Adapter FRP

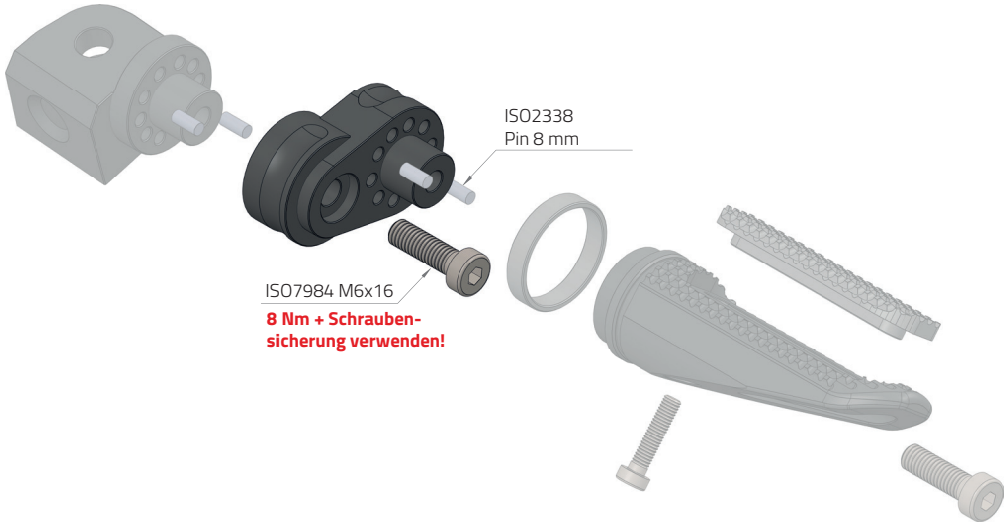

Demontage

- Original Fußraste wie in der jeweiligen Anleitung beschrieben demontieren.

Montage

- Fußrasten-Adapter und Fußraste an FRP aufstecken. Nun den Adapter in der Fußrasten-Aufnahme platzieren, Fußraste und Adapter mit Hilfe des FRP ausrichten und Position merken.
- Anschließend Pins (jeweils maximal 2 pro Anschlussseite) einsetzen und mit den mitgelieferten Schrauben den Adapter sowie die Fußraste mit dem FRP verschrauben
  Dabei Angaben bezüglich der Drehmomente und Schraubensicherung beachten!
- Die zusammengebaute Fußraste nun so verbauen wie in der Anleitung des Adapters vorgegeben.

Achtung

Die Montage ist mit den Fußrasten FRS, FRS2 und FRH möglich.
Eine Kombination mit den FRE-Enduro Fußrasten ist nicht möglich.

4. Montage der Fußrasten

Einen Pin zur Verdrehsicherung in den Adapter einsetzen.
Fußrasten anhand der entsprechenden Explosionszeichnung am Adapter montieren.

WARNUNG!

Alle Schrauben müssen mit Schraubensicherung (mittelfest) eingesetzt und montiert werden!

WARNUNG!

Anzugsdrehmoment der M6 Hauptbefestigungsschraube ist 8 Nm.

Anzugsdrehmoment der M4 Schrauben ist 2 Nm.

Anbauanleitung –
Typ „FRS“

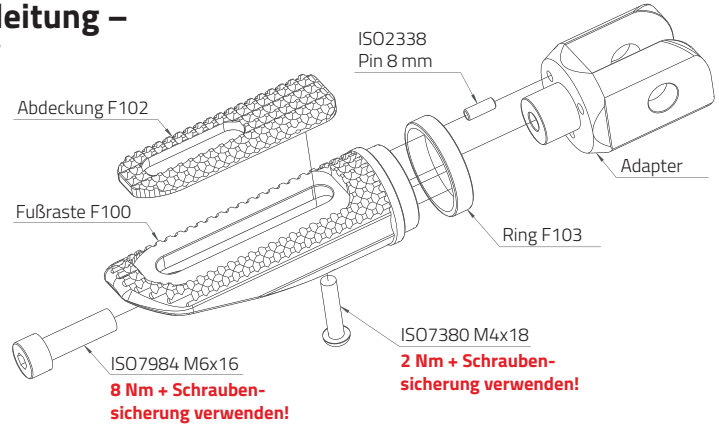

Anbauanleitung –
Typ „FRS2“

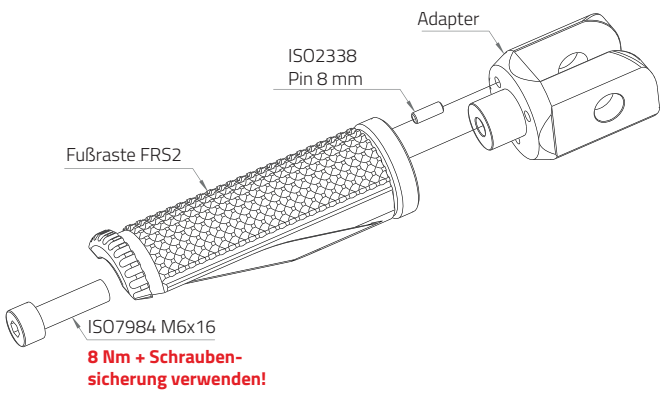

Anbauanleitung –
Typ „FRH“

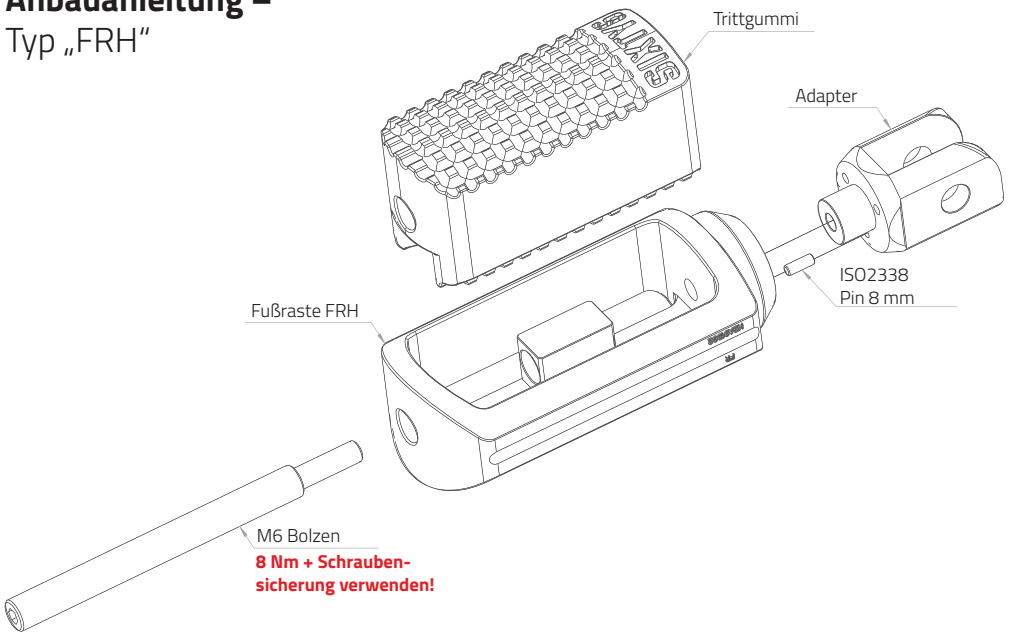

Anbauanleitung –
Typ „FRE“

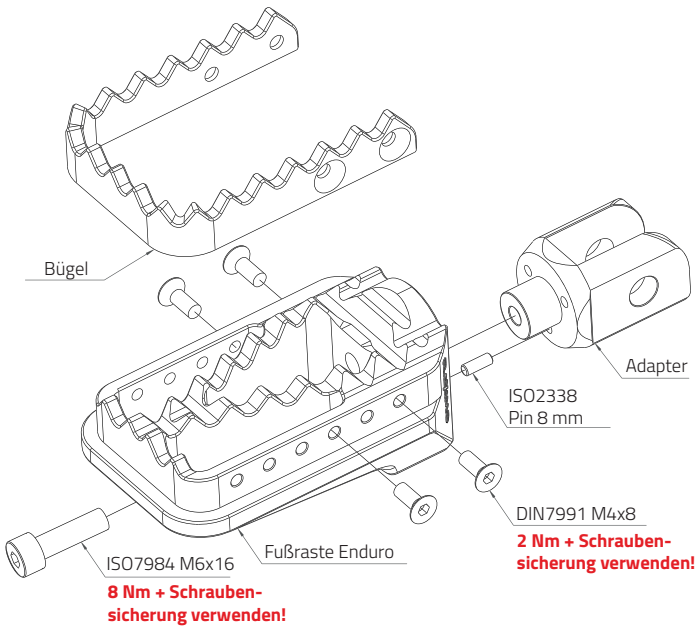

CONTENT

1 Safety Instructions . . . . . pp. 12–13

2 Hazard Instructions – Supplementary Guide . . . . . pp. 14–15

3 Disassembly & Assembly Adapter . . . . . pp. 16–19

3.1 Instructions spring std. – front + Special case Yamaha
3.2 Instructions spring/ball – rear
3.3 Instructions rubber ring – rear
3.4 Instructions screwed
3.5 Instructions ball/spring/ball – rear
3.6 Instructions Adapter F12 & F13
3.7 Instructions Adapter F80
3.8 Instructions Adapter F95
3.9 Instructions Additional Adapter FRP

4 Installation of the Footpegs . . . . . pp. 20–21

1. Safety Instructions

1.1 General

Carefully read and keep the instruction manual before installation. It contains important information regarding assembly, safety, and warranty. Failure to follow the instructions described in this manual can result in damage to the footpeg components themselves or to the vehicle, impair vehicle safety, and lead to consequential damage. Improper use of this product can impair driving safety and void warranty claims. No liability is accepted for consequential damages. Unauthorized reworking or modification of the footpegs or joints can lead to functional failure and is not permitted. Structural changes to the parts are to be avoided and will result in the loss of liability and warranty claims.

Replacing the footpegs is a safety-relevant task on the vehicle and must only be carried out by a trained mechanic or specialist workshop.

Experience and expertise cannot be replaced by the following assembly instructions. The specifications of the vehicle manufacturer must be observed. In foreign countries, country-specific guidelines and laws may also need to be observed.

The manual must be kept for future use.

1.2 Symbol Explanation

The following symbols and signal words are used in this manual

WARNING!

Failure to observe can result in death or serious injury!

CAUTION!

Failure to observe can result in injury or property damage!

Attention

Failure to observe can result in the loss of operating permission!

Tip

Tips and additional information for assembly or operation.

1.3 Proper Use and Safety

The enclosed ABE (General Operating Permit) is valid only for the listed models and under compliance with all conditions. The components are intended exclusively for installation in combination with the parts listed in this manual. Use/combination with other accessory components has not been tested and can impair the functionality of the product. For vehicles not listed in the model list, approval through installation inspection at TÜV is possible.

Before first use, ensure that the products can be properly used on the motorcycle without problems. The manufacturer or dealer accepts no liability for damage caused by improper or incorrect use.

Attention

Any subsequent modification, processing, or manipulation of the footpeg components will void the ABE!

WARNING!

Choking hazard! Keep all small parts and packaging materials out of the reach of children!

CAUTION!

Risk of injury! Ensure a secure stand of the vehicle and a well-lit workspace during installation work.

CAUTION!

Risk of accident! A changed position of the footpegs can alter the vehicle's lean angle and lead to the footpeg touching the ground earlier.

The footpeg components must be securely mounted. The risk to other road users and dangerous driving situations or accidents due to the loss of a footpeg/component must be excluded before driving. Be sure to observe the torque specifications and use medium-strength thread locker!

Check and ensure that the footpegs do not contact other parts of the motorcycle. All moving parts must be able to move freely.

1.4 Cleaning

Do not use aggressive cleaners that could attack the aluminum or anodized surfaces.

1.5 Damage

This product is covered by the statutory warranty of two years. The warranty period begins from the date of purchase. Wear and tear, misuse, improper use, and damage resulting from an accident, manipulation, or repair attempt by unauthorized service centers or persons are excluded from the warranty.

Attention

After a fall or accident, check the condition of the footpegs. If damaged, the validity of the ABE expires and the product must not be used further.

1.6 Kontakt

If you have any questions about the product and/or this manual, please contact our German/English customer service before first use of the product at info@mtp-racing.de or by phone at +49 8091 39925-00.

WARNING!

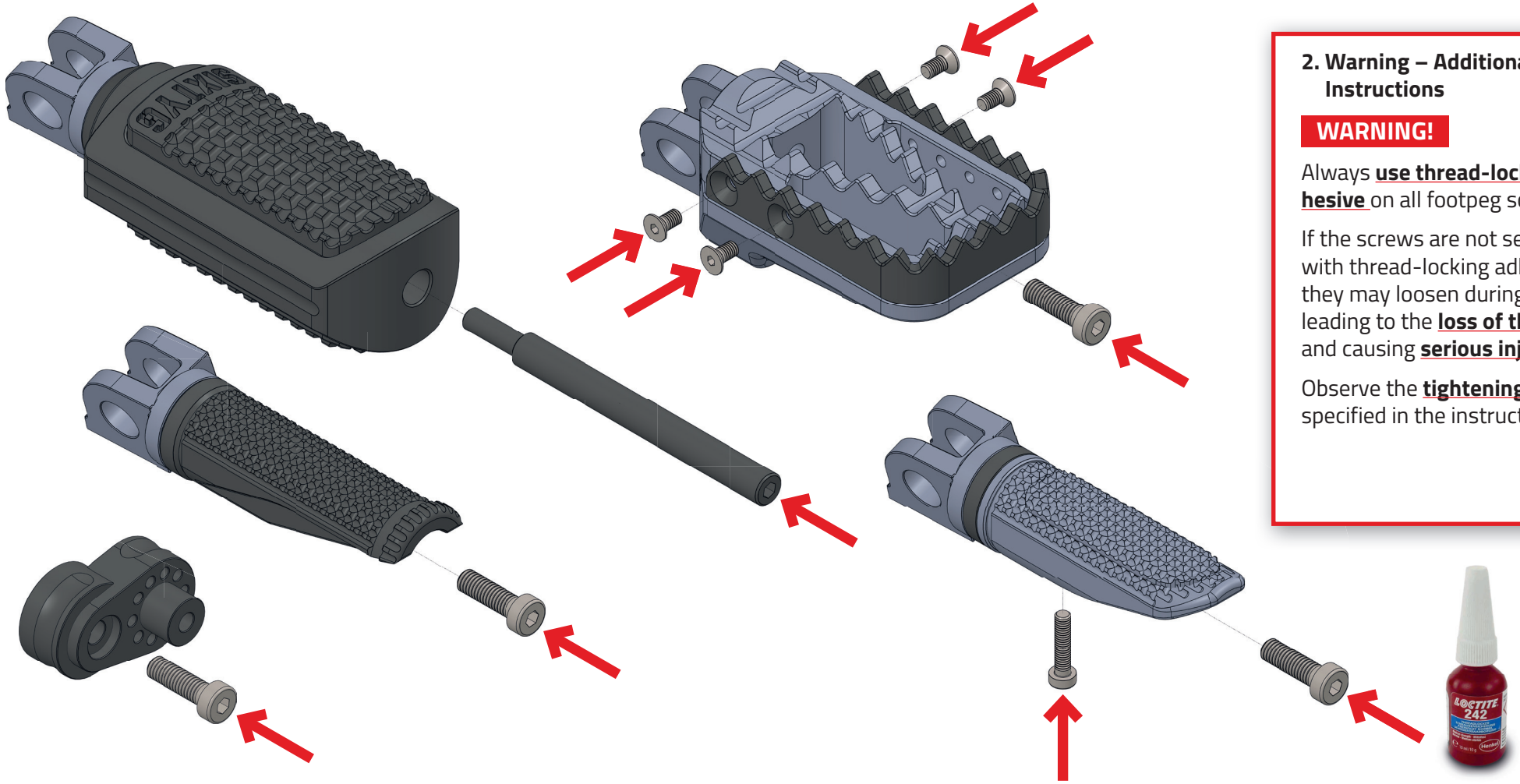

2. Warning – Additional Instructions

WARNING!

Always **use thread-locking adhesive** on all footpeg screws!

If the screws are not secured with thread-locking adhesive, they may loosen during the ride, leading to the **loss of the footpeg** and causing **serious injuries**!

Observe the **tightening torques** specified in the instructions!

WARNING!

3. Disassembly & Assembly of the Adapters

Preparation

CAUTION!

Stabilize the vehicle in a well-lit area to ensure it won't tip over or roll away. Keep small children and pets away from the work area.
Ensure you have all necessary tools at hand.

Tip

Using photos of the original state of the footpegs can help you check your assembly at any time. First, disassemble one side to compare the installation of the replacement footpegs with the original.

3.1 Instructions spring std. – front + Special case Yamaha

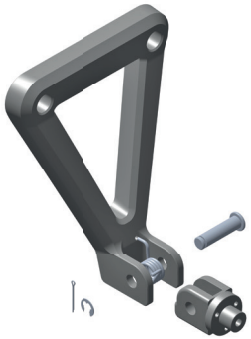

Disassembly

- Remove the retaining ring or pin securing the bolt, then remove the bolt from its position. (Note the original position of the spring and orientation of the bolt. The bolt, retaining ring/pin, and spring will be needed for the installation of the RAXIMO footpegs.)
- For Yamaha models where the original bolt is riveted, it must be drilled out and replaced with the supplied M6 bolt.

Assembly

- Place the original spring into the guide of the adapter. Insert both parts into the mounting and push the original bolt through the footpeg mount, adapter, and spring.
  (Make sure to insert the bolt in the same direction as it was originally installed.)
- Secure the bolt with the original retaining ring. If the bolt was secured by a pin, replace it with a new pin.

3.2 Instructions spring/ball – rear

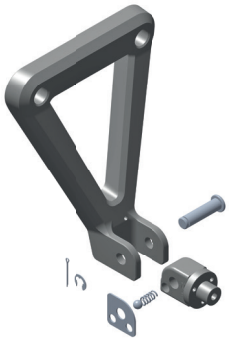

Disassembly

- Remove the retaining ring or pin securing the bolt, then remove the bolt from its position. (Note the original position of the spring and orientation of the bolt. The bolt, retaining ring/pin, and spring will be needed for the installation of the RAXIMO footpegs.)

Assembly

- Place the original spring into the guide of the adapter. Place the ball on the spring and position the locking plate on top. Press the locking plate together with the spring and ball. Insert these parts into the mounting and push the original bolt through the footpeg mount, adapter, and locking plate.
  (Make sure to insert the bolt in the same direction as it was originally installed.)
- Secure the bolt with the original retaining ring. If the bolt was secured by a pin, replace it with a new pin.

3.3 Instructions rubber ring – rear

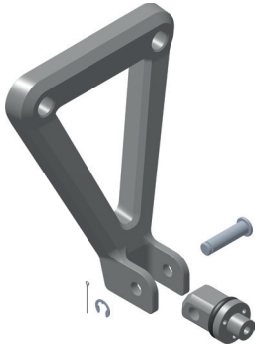

Disassembly

- Remove the retaining ring or pin securing the bolt, then remove the bolt from its position. (Note the original orientation of the bolt. The bolt and retaining ring/pin will be needed for the installation of the RAXIMO footpegs.)

Assembly

- Ensure the rubber ring sits firmly in the designated groove in the adapter.
- Mount the RAXIMO footpeg adapter with the original bolt and secure it with the original retaining ring. If the bolt was secured by a pin, replace it with a new pin.

3.4 Instructions screwed

Disassembly

- Remove the screw and take off the original footpeg.

Assembly

- Mount the RAXIMO footpeg adapter with the original screw and tighten according to the manufacturer's specifications.

3.5 Instructions ball/spring/ball – rear

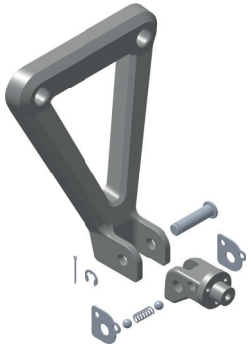

Disassembly

- Remove the retaining ring or pin securing the bolt, then remove the bolt from its position. (Note the original orientation of the bolt. The bolt, locking plates, and retaining ring/pin will be needed for the installation of the RAXIMO footpegs.)

Assembly

- Insert the supplied spring and balls into the adapter as shown in the illustration. Position the locking plates and press them together. Insert these parts into the mounting and push the original bolt through the footpeg mount, adapter, and locking plates.
  (Make sure to insert the bolt in the same direction as it was originally installed.)
- Secure the bolt with the original retaining ring. If the bolt was secured by a pin, replace it with a new pin.

3.6 Instructions Adapter F12 & F13

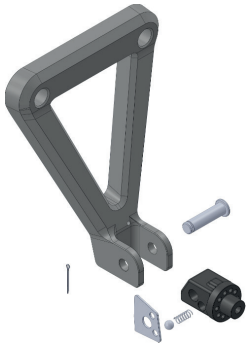

Disassembly

- Remove the securing pin, take out the bolt, and remove the footpeg from its position.

Assembly

- Place the spring in the designated hole. Place the ball on the spring and press the locking plate together with the ball and spring. Insert the assembled adapter into the mounting and place the bolt.

Tip

A bit of grease on the ball can help prevent it from falling out during assembly.

- Then, install a new securing pin.

3.7 Instructions Adapter F80

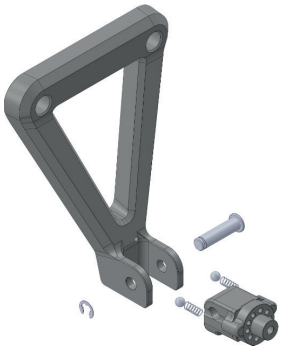

Disassembly

- Remove the retaining ring, take out the bolt, and remove the footpeg from its position (keep the retaining ring as it will be needed for re-installation).

Assembly

- Insert the two springs into the designated holes in the adapter. Place the balls on the springs and position the footpeg in the mount (ensure both balls rest on the edge of the mount).
- Place the bolt and install the retaining ring.

Tip

A bit of grease on the ball and spring can help prevent them from falling out during assembly.

3.8 Instructions Adapter F95

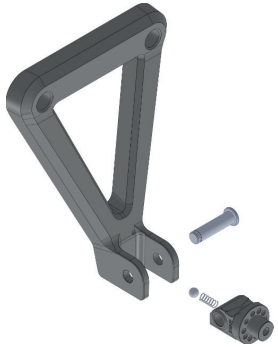

Disassembly

- Remove the bolt from the mount and take off the footpeg.

Assembly

- Mount the footpeg in the desired position on the adapter. Then, insert the spring and ball into the hole opposite the footpeg.

Tip

A bit of grease on the ball and spring can help prevent them from falling out during assembly.

- Position the footpeg in the mount and install the bolt.

3.9 Instructions Additional Adapter FRP

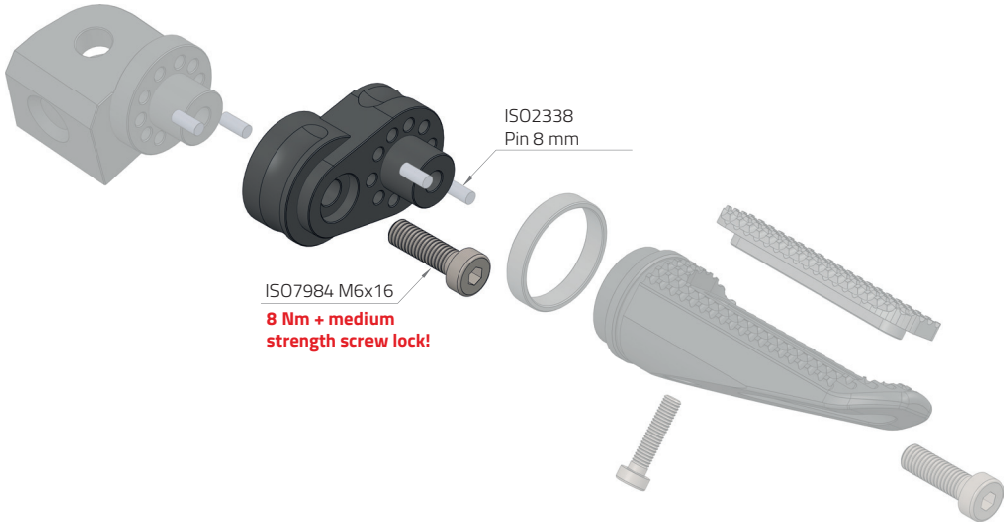

Disassembly

- Disassemble the original footpeg as described in the respective instructions.

Assembly

- Attach the footpeg adapter and footpeg to the FRP. Then, position the adapter in the footpeg mount, align the footpeg and adapter with the FRP, and note the position.
- Insert pins (maximum of 2 per connection side) and secure the adapter and footpeg to the FRP using the supplied screws.
  Note: Observe torque specifications and use thread lock.
- Finally, install the assembled footpeg according to the adapter instructions.

Attention

Mounting is possible with the foot pegs FRS, FRS2, and FRH.
A combination with the FRE Enduro foot pegs is not possible.

4. Installation of the Footpegs

Insert one pin for anti-rotation into the adapter.
Mount footpegs on the adapter according to the corresponding exploded view diagram.

WARNING!

All screws must be installed and mounted with medium-strength threadlocker!

WARNING!

Torque specification for the M6 main mounting screw is 8 Nm.

Torque specification for the M4 screws is 2 Nm.

Assembly Instructions – Type „FRS“

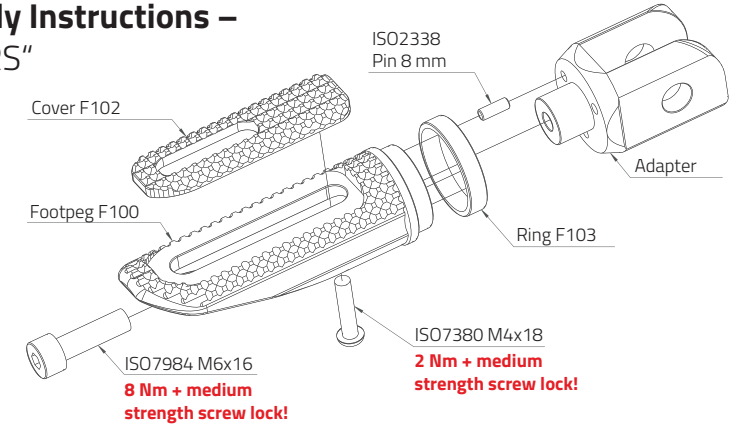

Assembly Instructions – Type „FRS2“

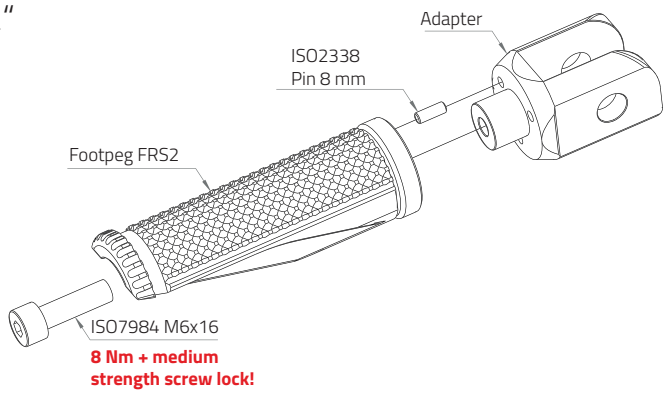

Assembly Instructions – Type „FRH“

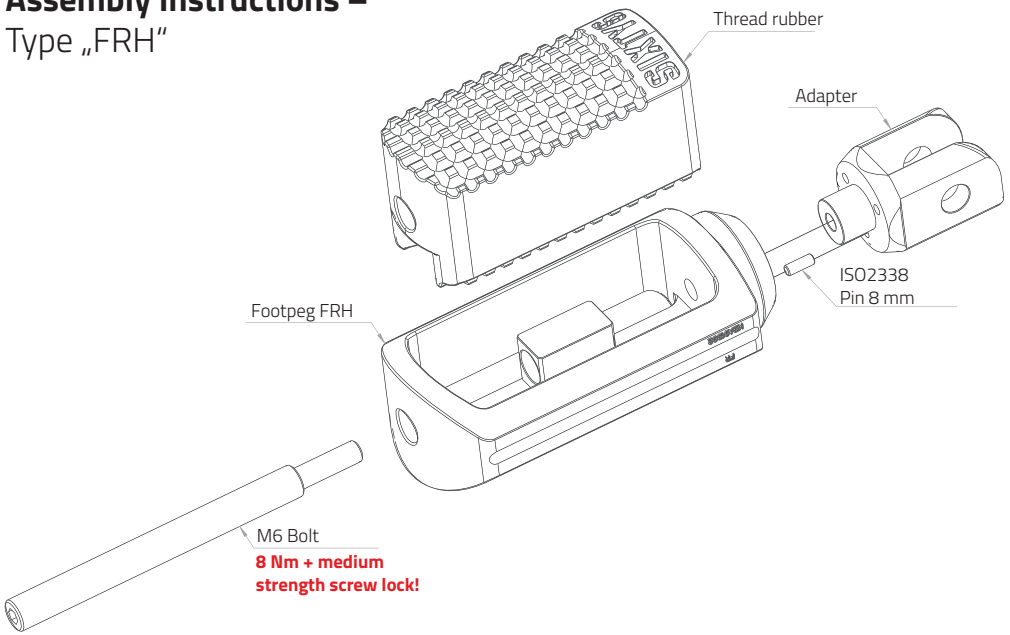

Assembly Instructions – Type „FRE“

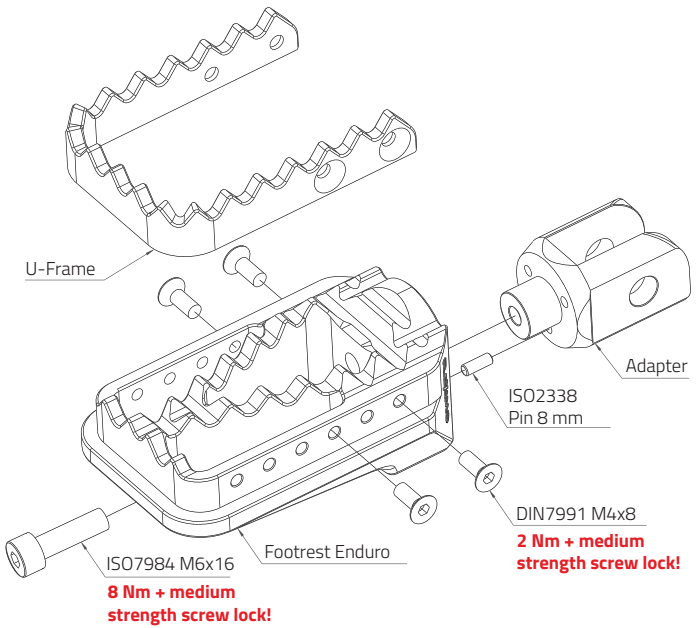

CONTENU

1 Consignes de sécurité . . . . . pp. 22–23

2 Consignes de danger – Guide supplémentaire . . . . . pp. 24–25

3 Démontage & Montage Adaptateur . . . . . pp. 26–29

3.1 Instructions Ressort standard – avant
+ Cas particulier Yamaha
3.2 Instructions Ressort/Bille – arrière
3.3 Instructions Anneau en caoutchouc – arrière
3.4 Instructions Vissé
3.5 Instructions Bille/Ressort/Bille – arrière
3.6 Instructions Adaptateur F12 & F13
3.7 Instructions Adaptateur F80
3.8 Instructions Adaptateur F95
3.9 Instructions Adaptateur supplémentaire FRP

4 Montage des cale-pieds . . . . . pp. 30–31

1. Consignes de Sécurité

1.1 Généralités

Lisez attentivement et conservez le manuel d'instructions avant l'installation. Il contient des informations importantes concernant l'assemblage, la sécurité et la garantie. Le non-respect des instructions décrites dans ce manuel peut entraîner des dommages aux composants des repose-pieds eux-mêmes ou au véhicule, compromettre la sécurité du véhicule et entraîner des dommages conséquents. Une utilisation incorrecte de ce produit peut compromettre la sécurité de conduite et annuler les réclamations de garantie. Aucune responsabilité n'est acceptée pour les dommages consécutifs. Le retravail ou la modification non autorisée des repose-pieds ou des joints peuvent entraîner une défaillance fonctionnelle et ne sont pas autorisés. Les modifications structurelles des pièces doivent être évitées et entraîneront la perte des réclamations de responsabilité et de garantie.

Le remplacement des repose-pieds est une tâche de sécurité importante sur le véhicule et doit uniquement être effectué par un mécanicien qualifié ou un atelier spécialisé. L'expérience et l'expertise ne peuvent être remplacées par les instructions de montage suivantes. Les spécifications du fabricant du véhicule doivent être respectées. Dans les pays étrangers, il peut également être nécessaire de respecter les directives et les lois spécifiques au pays.

Le manuel doit être conservé pour une utilisation ultérieure.

1.2 Explication des Symboles

Les symboles et mots-clés suivants sont utilisés dans ce manuel.

AVERTISSEMENT!

Le non-respect peut entraîner la mort ou des blessures graves!

ATTENTION!

Le non-respect peut entraîner des blessures ou des dommages matériels!

Vigilance

Le non-respect peut entraîner la perte de l'autorisation de fonctionnement!

Conseil

Conseils et informations supplémentaires pour l'assemblage ou l'utilisation.

1.3 Utilisation Appropriée et Sécurité

L'ABE (Autorisation Générale d'Exploitation) jointe n'est valable que pour les modèles listés et sous respect de toutes les conditions. Les composants sont destinés exclusivement à être installés en combinaison avec les pièces listées dans ce manuel. L'utilisation/la combinaison avec d'autres composants d'accessoires n'a pas été testée et peut compromettre la fonctionnalité du produit. Pour les véhicules non listés dans la liste des modèles, une approbation par inspection de montage au TÜV est possible.

Avant la première utilisation, assurez-vous que les produits peuvent être utilisés correctement sur la moto sans problèmes. Le fabricant ou le revendeur n'accepte aucune responsabilité pour les dommages causés par une utilisation incorrecte ou inappropriée.

Vigilance

Toute modification, traitement ou manipulation ultérieure des composants des repose-pieds entraînera la nullité de l'ABE!

AVERTISSEMENT!

Danger d'étouffement! Gardez toutes les petites pièces et les matériaux d'emballage hors de portée des enfants!

ATTENTION!

Risque de blessure! Assurez-vous que le véhicule est bien stable et que le lieu de travail est bien éclairé pendant les travaux de montage.

ATTENTION!

Risque d'accident! Une position modifiée des repose-pieds peut altérer l'angle d'inclinaison du véhicule et entraîner un contact plus précoce du repose-pieds avec le sol.

Les composants des repose-pieds doivent être solidement fixés. Le risque pour les autres usagers de la route et les situations de conduite dangereuses ou les accidents dus à la perte d'un repose-pied/composant doit être exclu avant de conduire. Veillez à respecter les spécifications de couple et utilisez un frein-filet de résistance moyenne !

Vérifiez et assurez-vous que les repose-pieds n'entrent pas en contact avec d'autres parties de la moto. Toutes les pièces mobiles doivent pouvoir se déplacer librement.

1.4 Nettoyage

N'utilisez pas de nettoyants agressifs susceptibles d'attaquer l'aluminium ou les surfaces anodisées.

1.5 Dommages

Ce produit est couvert par la garantie légale de deux ans. La période de garantie commence à partir de la date d'achat. Les signes d'usure, l'utilisation incorrecte, l'utilisation inappropriée et les dommages résultant d'un accident, d'une manipulation ou d'une tentative de réparation par des centres de service non autorisés ou des personnes sont exclus de la garantie.

Vigilance

Après une chute ou un accident, vérifiez l'état des repose-pieds. En cas de dommage, la validité de l'ABE expire et le produit ne doit plus être utilisé.

1.6 Contact

Si vous avez des questions sur le produit et/ou ce manuel, veuillez contacter notre service clientèle germanophone/anglophone avant la première utilisation du produit à info@mtp-racing.de ou par téléphone au +49 8091 39925-00.

AVERTISSEMENT!

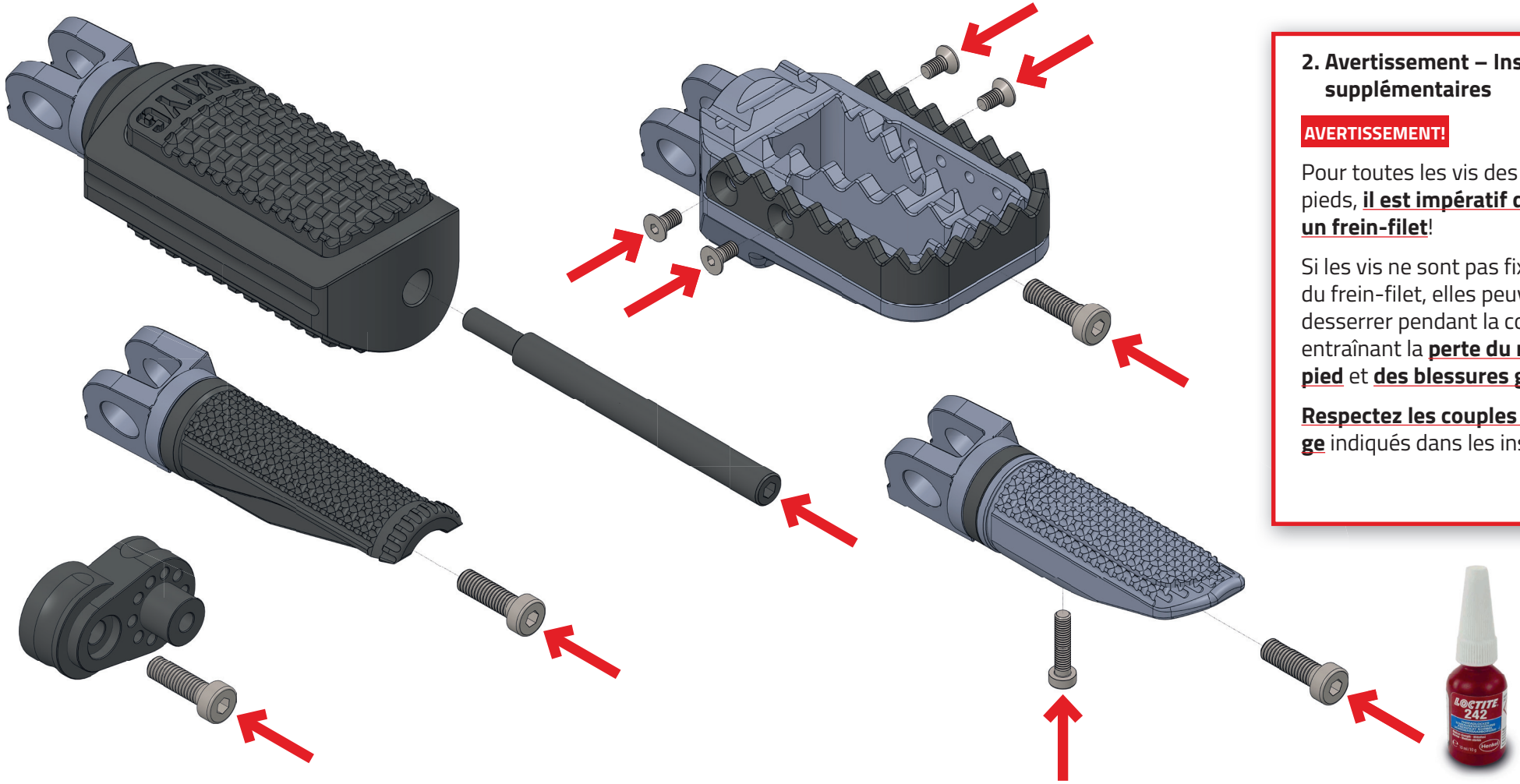

2. Avertissement – Instructions supplémentaires

AVERTISSEMENT!

Pour toutes les vis des repose-pieds, **il est impératif d'utiliser un frein-filet**!

Si les vis ne sont pas fixées avec du frein-filet, elles peuvent se desserrer pendant la conduite, entraînant la **perte du repose-pied** et **des blessures graves**!

Respectez les couples de serrage indiqués dans les instructions!

AVERTISSEMENT!

3. Démontage & Montage des Adaptateurs

Préparation

ATTENTION!

Stabilisez le véhicule dans un endroit bien éclairé pour éviter qu'il ne bascule ou ne roule. Tenez les petits enfants et les animaux domestiques à l'écart de la zone de travail.
Assurez-vous d'avoir tous les outils nécessaires à portée de main.

Conseil

En utilisant des photos de l'état original des repose-pieds, vous pouvez vérifier votre montage à tout moment.
Démontez d'abord un côté pour comparer l'installation des repose-pieds de remplacement avec l'original.

3.1 Instructions du ressort standard – avant + Cas particulier Yamaha

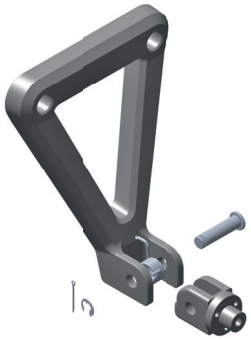

Démontage

- Retirez la bague de retenue ou la goupille sécurisant le boulon, puis retirez le boulon de son emplacement.
  (Notez la position originale du ressort et l'orientation du boulon. Le boulon, la bague de retenue/la goupille et le ressort seront nécessaires pour l'installation des repose-pieds RAXIMO.)
- Pour les modèles Yamaha où le boulon original est riveté, il faut le percer et le remplacer par le boulon M6 fourni.

Montage

- Placez le ressort original dans le guide de l'adaptateur. Insérez les deux parties dans le montage et poussez le boulon original à travers le support du repose-pied, l'adaptateur et le ressort.
  (Assurez-vous d'insérer le boulon dans le même sens qu'il était monté à l'origine.)
- Fixez le boulon avec la bague de retenue originale. Si le boulon était sécurisé par une goupille, remplacez-la par une nouvelle goupille.

3.2 Instructions Ressort/Bille – arrière

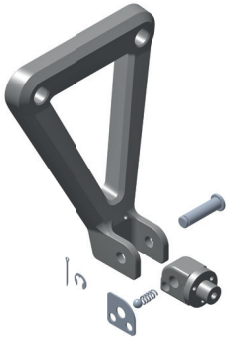

Démontage

- Retirez la bague de retenue ou la goupille sécurisant le boulon, puis retirez le boulon de son emplacement.
  (Notez la position originale du ressort et l'orientation du boulon. Le boulon, la bague de retenue/la goupille et le ressort seront nécessaires pour l'installation des repose-pieds RAXIMO.)

Montage

- Placez le ressort original dans le guide de l'adaptateur. Placez la bille sur le ressort et positionnez la plaque de verrouillage par-dessus. Pressez la plaque de verrouillage avec le ressort et la bille ensemble. Insérez ces pièces dans le montage et poussez le boulon original à travers le support du repose-pied, l'adaptateur et la plaque de verrouillage.
  (Assurez-vous d'insérer le boulon dans le même sens qu'il était monté à l'origine.)
- Fixez le boulon avec la bague de retenue originale. Si le boulon était sécurisé par une goupille, remplacez-la par une nouvelle goupille.

3.3 Instructions Anneau en caoutchouc – arrière

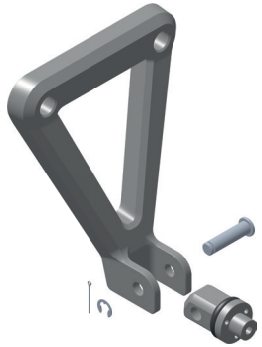

Démontage

- Retirez la bague de retenue ou la goupille sécurisant le boulon, puis retirez le boulon de son emplacement.
  (Notez l'orientation originale du boulon. Le boulon et la bague de retenue/la goupille seront nécessaires pour l'installation des repose-pieds RAXIMO.)

Montage

- Assurez-vous que l'anneau en caoutchouc est fermement placé dans la rainure désignée de l'adaptateur.
- Montez l'adaptateur du repose-pied RAXIMO avec le boulon original et fixez-le avec la bague de retenue originale. Si le boulon était sécurisé par une goupille, remplacez-la par une nouvelle goupille.

3.4 Instructions Vissé

Démontage

- Retirez la vis et enlevez le repose-pied original.

Montage

- Montez l'adaptateur du repose-pied RAXIMO avec la vis originale et serrez selon les spécifications du fabricant.

3.5 Instructions Bille/Ressort/Bille – arrière

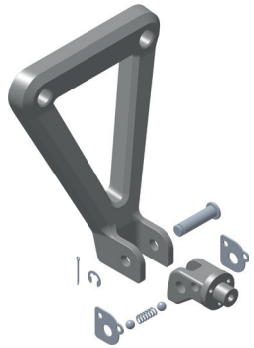

Démontage

- Retirez la bague de retenue ou la goupille sécurisant le boulon, puis retirez le boulon de son emplacement.
  (Notez l'orientation originale du boulon. Le boulon, les plaques de verrouillage et la bague de retenue/la goupille seront nécessaires pour l'installation des repose-pieds RAXIMO.)

Montage

- Insérez le ressort et les billes fournis dans l'adaptateur comme indiqué sur l'illustration. Positionnez les plaques de verrouillage et pressez-les ensemble. Insérez ces pièces dans le montage et poussez le boulon original à travers le support du repose-pied, l'adaptateur et les plaques de verrouillage.
  (Assurez-vous d'insérer le boulon dans le même sens qu'il était monté à l'origine.)
- Fixez le boulon avec la bague de retenue originale. Si le boulon était sécurisé par une goupille, remplacez-la par une nouvelle goupille.

3.6 Instructions Adaptateur F12 & F13

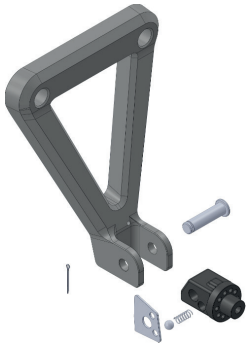

Démontage

- Retirez la goupille de sécurité, enlevez le boulon et retirez le repose-pied de son emplacement.

Montage

- Placez le ressort dans le trou désigné. Placez la bille sur le ressort et pressez la plaque de verrouillage avec la bille et le ressort ensemble. Insérez l'adaptateur assemblé dans le montage et placez le boulon.

Conseil

Un peu de graisse sur la bille peut aider à l'empêcher de tomber lors du montage.

- Ensuite, installez une nouvelle goupille de sécurité.

3.7 Instructions Adaptateur F80

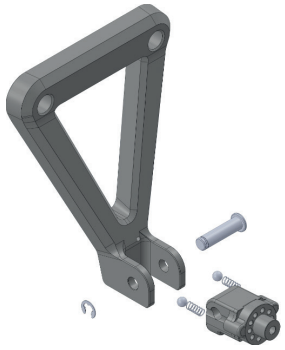

Démontage

- Retirez la bague de retenue, enlevez le boulon et retirez le repose-pied de son emplacement (conservez la bague de retenue car elle sera nécessaire pour la réinstallation).

Montage

- Insérez les deux ressorts dans les trous désignés de l'adaptateur. Placez les billes sur les ressorts et positionnez le repose-pied dans le montage (assurez-vous que les deux billes reposent sur le bord du montage).
- Placez le boulon et installez la bague de retenue.

Conseil

Un peu de graisse sur la bille et le ressort peut aider à les empêcher de tomber lors du montage.

3.8 Instructions Adaptateur F95

Démontage

- Retirez le boulon du montage et enlevez le repose-pied.

Montage

- Montez le repose-pied dans la position souhaitée sur l'adaptateur. Ensuite, insérez le ressort et la bille dans le trou opposé au repose-pied.

Conseil

Un peu de graisse sur la bille et le ressort peut aider à les empêcher de tomber lors du montage.

- Positionnez le repose-pied dans le montage et installez le boulon.

3.9 Instructions Adaptateur supplémentaire FRP

Démontage

- Démontez le repose-pied original comme décrit dans les instructions respectives.

Montage

- Fixez l'adaptateur de repose-pied et le repose-pied sur le FRP. Ensuite, positionnez l'adaptateur dans le montage du repose-pied, alignez le repose-pied et l'adaptateur avec le FRP, et notez la position.
- Insérez des goupilles (maximum de 2 par côté de connexion) et fixez l'adaptateur et le repose-pied au FRP en utilisant les vis fournies.
  Note: Respectez les spécifications de couple et utilisez un frein-filet.
- Enfin, installez le repose-pied assemblé selon les instructions de l'adaptateur.

Vigilance

Le montage est possible avec les repose-pieds FRS, FRS2 et FRH.
Une combinaison avec les repose-pieds FRE Enduro n'est pas possible.

4. Montage des cale-pieds

Insérer une goupille pour l'anti-rotation dans l'adaptateur.
Assembler les repose-pieds sur l'adaptateur selon le schéma de la vue éclatée correspondante.

AVERTISSEMENT!

Toutes les vis doivent être installées et montées avec un frein-filet moyen!

AVERTISSEMENT!

Le couple de serrage pour la vis principale M6 est de 8 Nm.

Le couple de serrage pour les vis M4 est de 2 Nm.

Instructions de montage –
Type „FRS"

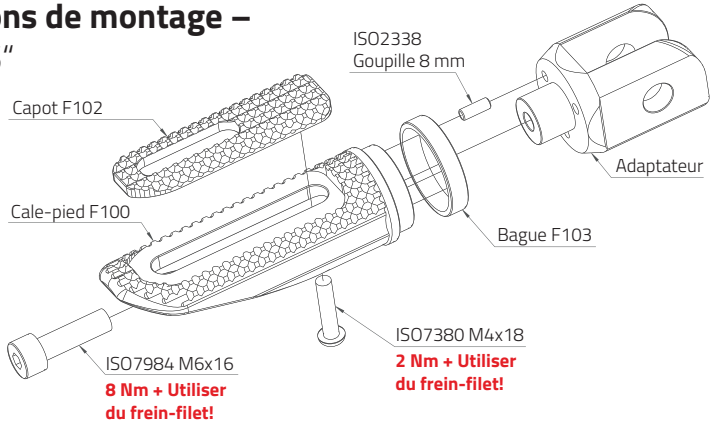

Instructions de montage –
Type „FRS2"

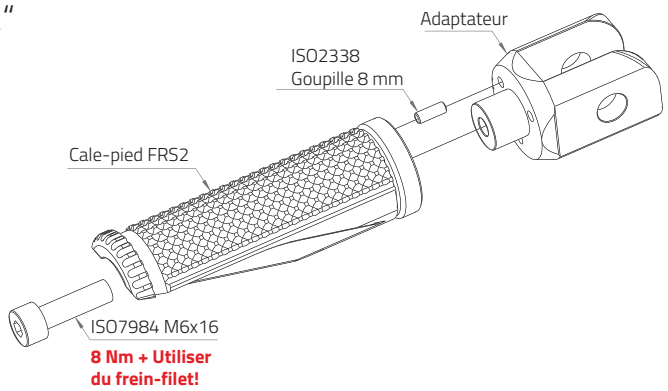

Instructions de montage –
Type „FRH"

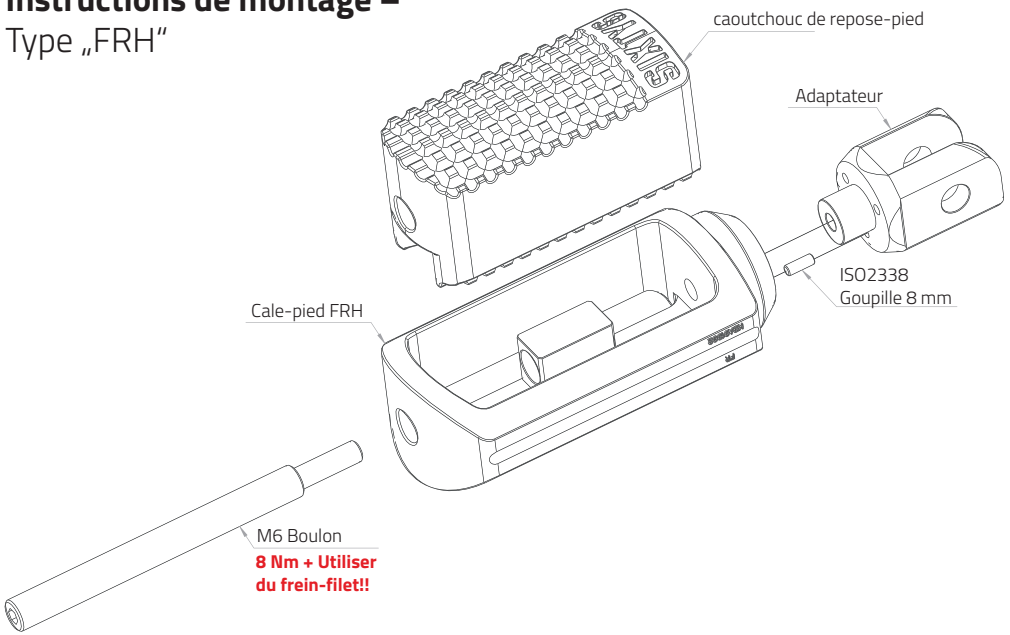

Instructions de montage –
Type „FRE"

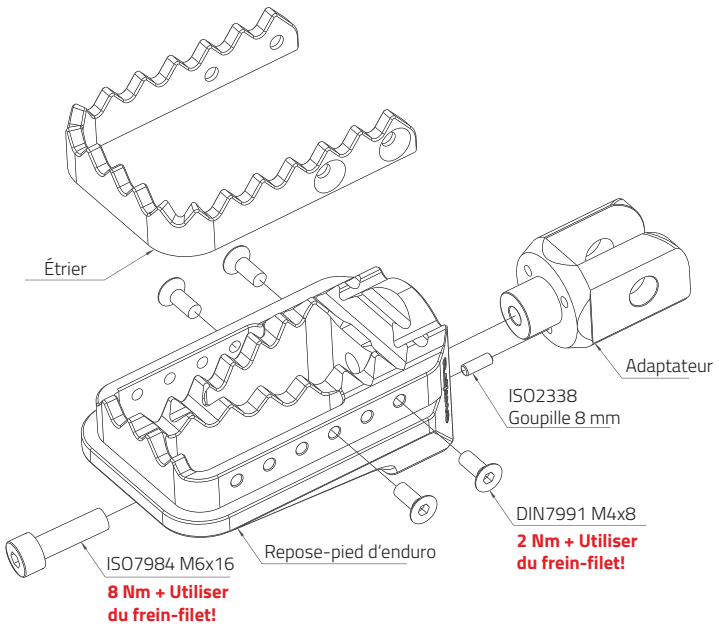

CONTENUTO

1 Avvertenze di sicurezza . . . . . pp. 32–33

2 Avvertenze di pericolo – Guida supplementare . . . . . pp. 34–35

3 Smontaggio & Montaggio Adattatore . . . . . pp. 36–39

3.1 Istruzioni Molla standard – anteriore + Caso speciale Yamaha
3.2 Istruzioni Molla/Sfera– posteriore
3.3 Istruzioni Anello di gomma – posteriore
3.4 Istruzioni Avvitato
3.5 Istruzioni Sfera/Molla/Sfera – posteriore
3.6 Istruzioni Adattatore F12 & F13
3.7 Istruzioni Adattatore F80
3.8 Istruzioni Adattatore F95
3.9 Istruzioni Adattatore aggiuntivo FRP

4 Montaggio dei poggiapiedi . . . . . pp. 40–41

1. Istruzioni di Sicurezza

1.1 Generale

Leggere attentamente e conservare il manuale di istruzioni prima dell'installazione. Contiene informazioni importanti riguardanti l'assemblaggio, la sicurezza e la garanzia. Il mancato rispetto delle istruzioni descritte in questo manuale può comportare danni ai componenti dei poggiapiedi stessi o al veicolo, compromettere la sicurezza del veicolo e causare danni conseguenti. L'uso improprio di questo prodotto può compromettere la sicurezza di guida e annullare i diritti di garanzia. Non si accetta alcuna responsabilità per danni conseguenti. La lavorazione o modifica non autorizzata dei poggiapiedi o dei giunti può portare al fallimento funzionale e non è consentita. Le modifiche strutturali delle parti devono essere evitate e comporteranno la perdita dei diritti di responsabilità e garanzia.

La sostituzione dei poggiapiedi è un lavoro importante per la sicurezza del veicolo e deve essere effettuato esclusivamente da un meccanico qualificato o da un'officina specializzata. L'esperienza e la competenza non possono essere sostituite dalle seguenti istruzioni di montaggio. Devono essere osservate le specifiche del produttore del veicolo. All'estero, potrebbero essere necessari anche il rispetto delle linee guida e delle leggi specifiche del paese.

Il manuale deve essere conservato per un uso futuro.

1.2 Spiegazione dei Simboli

I seguenti simboli e parole di segnalazione vengono utilizzati in questo manuale.

AVVISO!

Il mancato rispetto può comportare la morte o lesioni gravi!

PRUDENZA!

Il mancato rispetto può comportare lesioni o danni materiali!

Attenzione!

Il mancato rispetto può comportare la perdita del permesso di funzionamento!

Suggerimento!

Suggerimenti e informazioni aggiuntive per l'assemblaggio o l'uso.

1.3 Uso Appropriato e Sicurezza

L'ABE (Permesso Generale di Funzionamento) allegato è valido solo per i modelli elencati e nel rispetto di tutte le condizioni. I componenti sono destinati esclusivamente all'installazione in combinazione con le parti elencate in questo manuale. L'uso/la combinazione con altri componenti accessori non è stata testata e può compromettere la funzionalità del prodotto. Per i veicoli non elencati nella lista dei modelli, è possibile l'approvazione tramite ispezione di montaggio presso TÜV.

Prima del primo utilizzo, assicurarsi che i prodotti possano essere utilizzati correttamente sulla moto senza problemi. Il produttore o il rivenditore non si assume alcuna responsabilità per danni causati da un uso improprio o scorretto.

Attenzione!

Qualsiasi modifica, lavorazione o manipolazione successiva dei componenti dei poggiapiedi comporterà la nullità dell'ABE!

AVVISO!

Pericolo di soffocamento! Tenere tutte le piccole parti e i materiali di imballaggio fuori dalla portata dei bambini!

PRUDENZA!

Rischio di lesioni! Assicurarsi che il veicolo sia in posizione stabile e che l'area di lavoro sia ben illuminata durante i lavori di montaggio.

PRUDENZA!

Rischio di incidente! Una posizione modificata dei poggiapiedi può alterare l'angolo di inclinazione del veicolo e portare a un contatto anticipato del poggiapiedi con il suolo.

I componenti dei poggiapiedi devono essere fissati saldamente. Prima di guidare, assicurarsi che il rischio per gli altri utenti della strada e le situazioni di guida pericolose o gli incidenti dovuti alla perdita di un poggiapiede/componente siano esclusi. Assicurarsi di osservare le specifiche della coppia di serraggio e utilizzare un fissaggio filettato di media resistenza!

Verificare e assicurarsi che i poggiapiedi non entrino in contatto con altre parti della moto. Tutte le parti mobili devono potersi muovere liberamente.

1.4 Pulizia

Non utilizzare detergenti aggressivi che potrebbero attaccare l'alluminio o le superfici anodizzate.

1.5 Danni

Questo prodotto è coperto dalla garanzia legale di due anni. Il periodo di garanzia inizia dalla data di acquisto. L'usura, l'uso improprio, l'uso scorretto e i danni derivanti da un incidente, manipolazione o tentativo di riparazione da parte di centri di assistenza non autorizzati o persone sono esclusi dalla garanzia.

Attenzione!

Dopo una caduta o un incidente, verificare lo stato dei poggiapiedi. In caso di danni, la validità dell'ABE scade e il prodotto non deve essere ulteriormente utilizzato.

1.6 Contatto

In caso di domande sul prodotto e/o su questo manuale, si prega di contattare il nostro servizio clienti tedesco/inglese prima del primo utilizzo del prodotto all'indirizzo info@mtp-racing.de o telefonicamente al +49 8091 39925-00.

AVVISO!

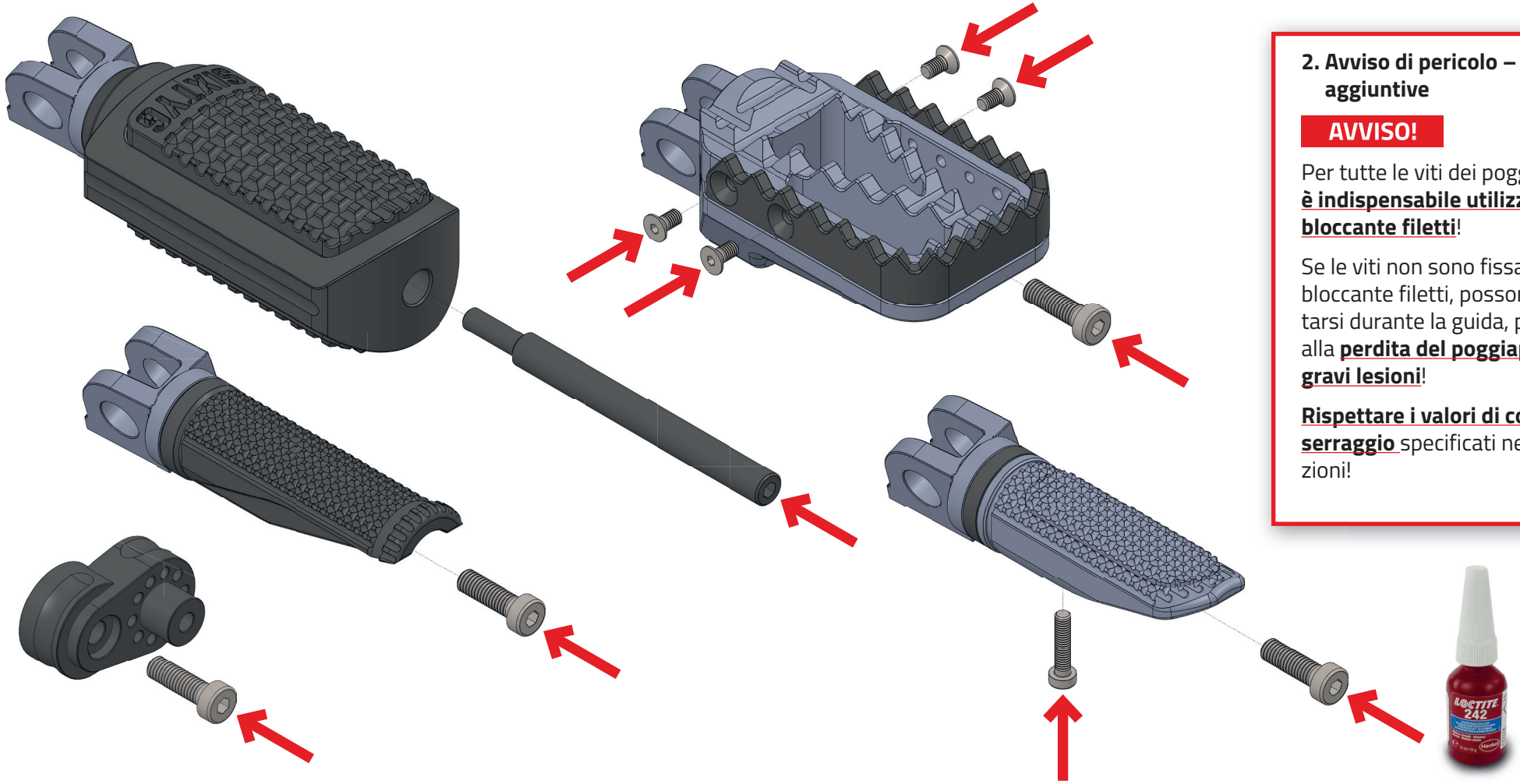

2. Avviso di pericolo – Istruzioni aggiuntive

AVVISO!

Per tutte le viti dei poggiapiedi, **è indispensabile utilizzare il bloccante filetti**!

Se le viti non sono fissate con il bloccante filetti, possono allentarsi durante la guida, portando alla **perdita del poggiapiede** e a **gravi lesioni**!

Rispettare i valori di coppia di serraggio specificati nelle istruzioni!

AVVISO!

3. Smontaggio e Montaggio degli Adattatori

Preparazione

PRUDENZA!

Stabilizzare il veicolo in un'area ben illuminata per garantire che non si ribalti o rotoli via. Tenere i bambini piccoli e gli animali domestici lontani dall'area di lavoro.
Assicurarsi di avere tutti gli strumenti necessari a portata di mano.

Suggerimento!

Utilizzando foto dello stato originale delle pedane, è possibile controllare il montaggio in qualsiasi momento.
Smontare prima un lato per confrontare l'installazione delle pedane sostitutive con l'originale.

3.1 Istruzioni Molla standard – anteriore + Caso speciale Yamaha

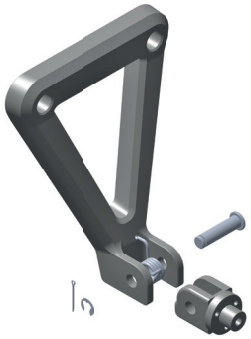

Smontaggio

- Rimuovere l'anello di sicurezza o la spina che fissa il bullone, quindi rimuovere il bullone dalla sua posizione.
  (Annotare la posizione originale della molla e l'orientamento del bullone. Il bullone, l'anello di sicurezza/la spina e la molla saranno necessari per l'installazione delle pedane RAXIMO.)
- Per i modelli Yamaha dove il bullone originale è rivettato, è necessario forarlo e sostituirlo con il bullone M6 fornito.

Montaggio

- Posizionare la molla originale nella guida dell'adattatore. Inserire entrambe le parti nel montaggio e spingere il bullone originale attraverso il supporto della pedana, l'adattatore e la molla.
  (Assicurarsi di inserire il bullone nella stessa direzione in cui era montato originariamente.)
- Fissare il bullone con l'anello di sicurezza originale. Se il bullone era fissato da una spina, sostituirla con una nuova spina.

3.2 Istruzioni Molla/Sfera– posteriore

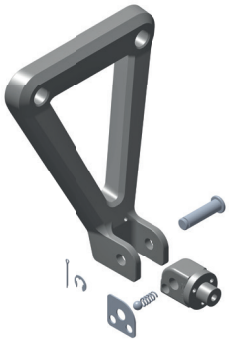

Smontaggio

- Rimuovere l'anello di sicurezza o la spina che fissa il bullone, quindi rimuovere il bullone dalla sua posizione.
  (Annotare la posizione originale della molla e l'orientamento del bullone. Il bullone, l'anello di sicurezza/la spina e la molla saranno necessari per l'installazione delle pedane RAXIMO.)

Montaggio

- Posizionare la molla originale nella guida dell'adattatore. Posizionare la sfera sulla molla e posizionare la piastra di bloccaggio sopra. Premere la piastra di bloccaggio insieme alla molla e alla sfera. Inserire queste parti nel montaggio e spingere il bullone originale attraverso il supporto della pedana, l'adattatore e la piastra di bloccaggio.
  (Assicurarsi di inserire il bullone nella stessa direzione in cui era montato originariamente.)
- Fissare il bullone con l'anello di sicurezza originale. Se il bullone era fissato da una spina, sostituirla con una nuova spina.

3.3 Istruzioni Anello di gomma – posteriore

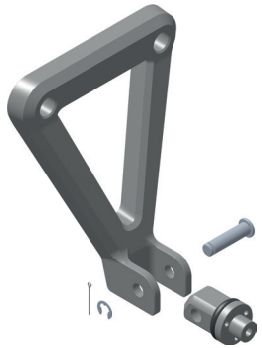

Smontaggio

- Rimuovere l'anello di sicurezza o la spina che fissa il bullone, quindi rimuovere il bullone dalla sua posizione.
  (Annotare l'orientamento originale del bullone. Il bullone e l'anello di sicurezza/la spina saranno necessari per l'installazione delle pedane RAXIMO.)

Montaggio

- Assicurarsi che l'anello in gomma sia fermamente posizionato nella scanalatura designata dell'adattatore.
- Montare l'adattatore della pedana RAXIMO con il bullone originale e fissarlo con l'anello di sicurezza originale. Se il bullone era fissato da una spina, sostituirla con una nuova spina.

3.4 Istruzioni Avvitato

Smontaggio

- Rimuovere la vite e rimuovere la pedana originale.

Montaggio

- Montare l'adattatore della pedana RAXIMO con la vite originale e serrare secondo le specifiche del produttore.

3.5 Istruzioni Sfera/Molla/Sfera – posteriore

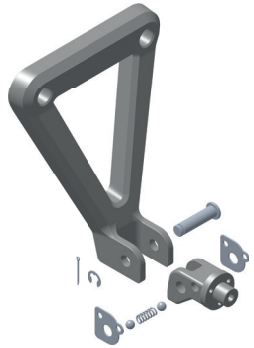

Smontaggio

- Rimuovere l'anello di sicurezza o la spina che fissa il bullone, quindi rimuovere il bullone dalla sua posizione.
  (Annotare l'orientamento originale del bullone. Il bullone, le piastre di bloccaggio e l'anello di sicurezza/la spina saranno necessari per l'installazione delle pedane RAXIMO.)

Montaggio

- Inserire la molla e le sfere fornite nell'adattatore come mostrato nell'illustrazione. Posizionare le piastre di bloccaggio e premerle insieme. Inserire queste parti nel montaggio e spingere il bullone originale attraverso il supporto della pedana, l'adattatore e le piastre di bloccaggio.
  (Assicurarsi di inserire il bullone nella stessa direzione in cui era montato originariamente.)
- Fissare il bullone con l'anello di sicurezza originale. Se il bullone era fissato da una spina, sostituirla con una nuova spina.

3.6 Istruzioni Adattatori F12 & F13

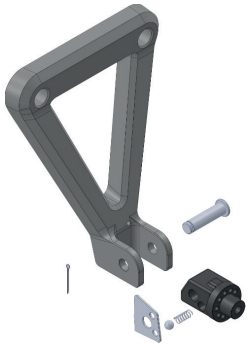

Smontaggio

- Rimuovere la spina di sicurezza, rimuovere il bullone e rimuovere la pedana dalla sua posizione.

Montaggio

- Posizionare la molla nel foro designato. Posizionare la sfera sulla molla e premere la piastra di bloccaggio insieme alla sfera e alla molla. Inserire l'adattatore assemblato nel montaggio e posizionare il bullone.

Suggerimento!

Un po' di grasso sulla sfera può aiutare a impedire che cada durante il montaggio.

- Quindi, installare una nuova spina di sicurezza.

3.7 Istruzioni Adattatori F80

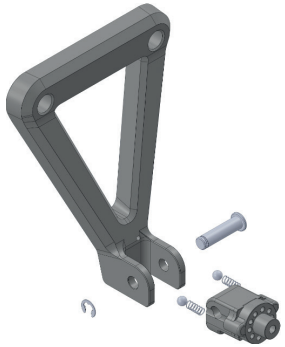

Smontaggio

- Rimuovere l'anello di sicurezza, rimuovere il bullone e rimuovere la pedana dalla sua posizione (conservare l'anello di sicurezza poiché sarà necessario per la reinstallazione).

Montaggio

- Inserire le due molle nei fori designati dell'adattatore. Posizionare le sfere sulle molle e posizionare la pedana nel montaggio (assicurarsi che entrambe le sfere siano appoggiate sul bordo del montaggio).

- Posizionare il bullone e installare l'anello di sicurezza.

Suggerimento!

Un po' di grasso sulla sfera e sulla molla può aiutare a impedire che cadano durante il montaggio.

3.8 Istruzioni Adattatori F95

Smontaggio

- Rimuovere il bullone dal montaggio e rimuovere la pedana.

Montaggio

- Montare la pedana nella posizione desiderata sull'adattatore. Quindi, inserire la molla e la sfera nel foro opposto alla pedana.

Suggerimento!

Un po' di grasso sulla sfera e sulla molla può aiutare a impedire che cadano durante il montaggio.

- Posizionare la pedana nel montaggio e installare il bullone.

3.9 Istruzioni Adattatore aggiuntivo FRP

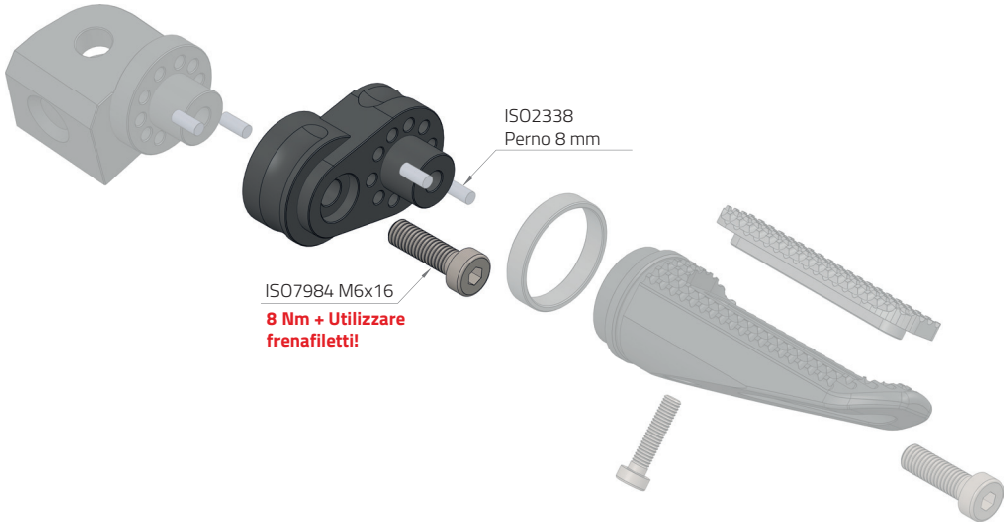

Smontaggio

- Smontare la pedana originale come descritto nelle rispettive istruzioni.

Montaggio

- Fissare l'adattatore della pedana e la pedana all'FRP. Quindi, posizionare l'adattatore nel montaggio della pedana, allineare la pedana e l'adattatore con l'FRP, e annotare la posizione.

- Inserire le spine (massimo 2 per lato di connessione) e fissare l'adattatore e la pedana all'FRP utilizzando le viti fornite.
  Nota: Rispettare le specifiche di coppia e utilizzare un frena filetti.

- Infine, installare la pedana assemblata come indicato nelle istruzioni dell'adattatore.

Attenzione!

Il montaggio è possibile con le pedane FRS, FRS2 e FRH.
Una combinazione con le pedane FRE Enduro non è possibile.

4. Montaggio dei poggiapiedi

Inserire un perno per l'antivibrazione nell'adattatore.
Montare i poggiapiedi sull'adattatore secondo il disegno dell'esploso corrispondente.

AVVISO!

Tutte le viti devono essere installate e montate con un bloccante medio!

AVVISO!

Il valore di coppia per la vite principale M6 è di 8 Nm.

Il valore di coppia per le viti M4 è di 2 Nm.

Istruzioni di montaggio – Tipo „FRS"

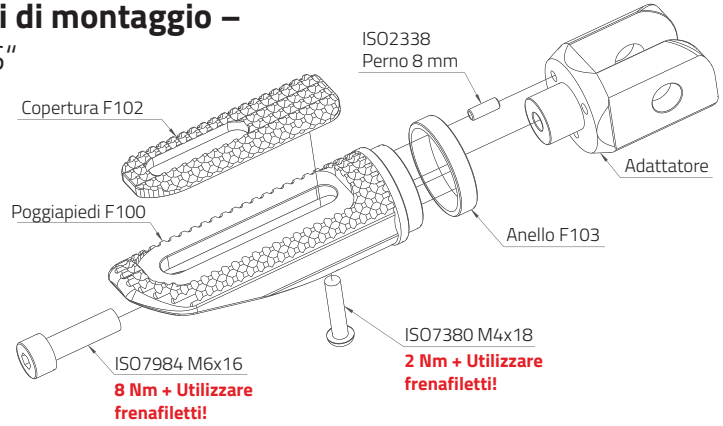

Istruzioni di montaggio – Tipo „FRS2"

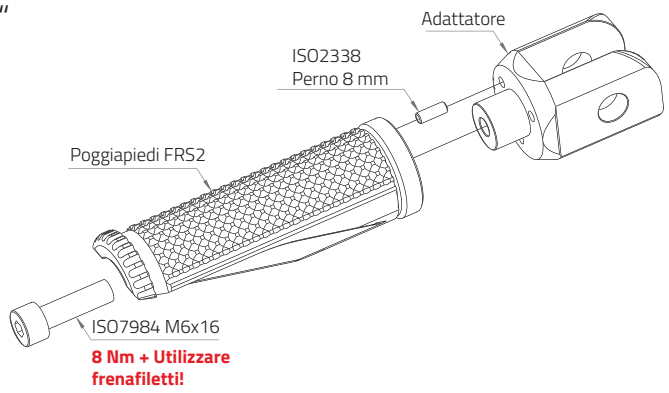

Istruzioni di montaggio – Tipo „FRH"

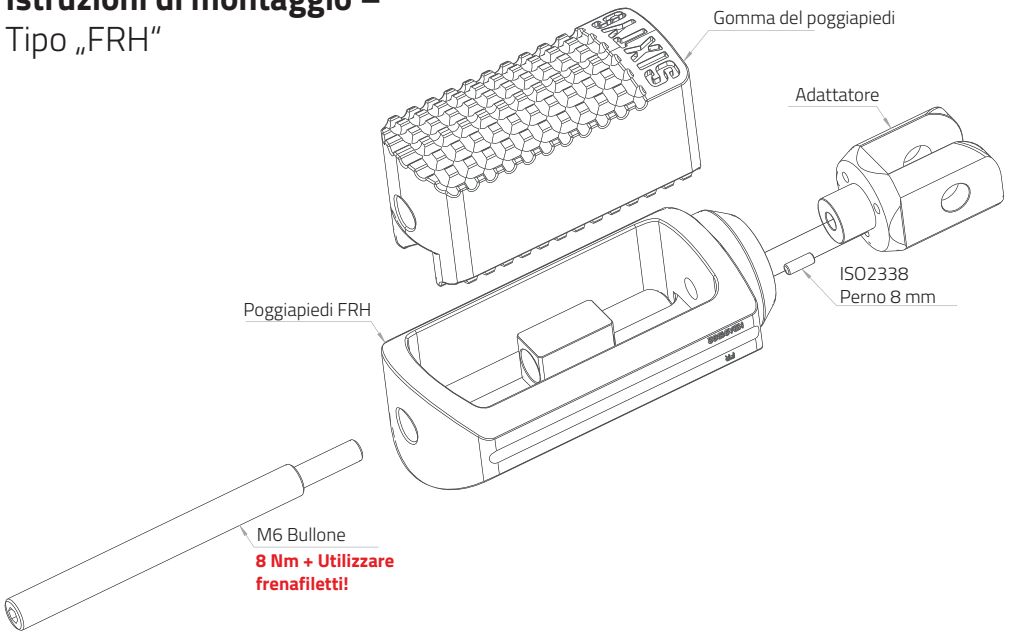
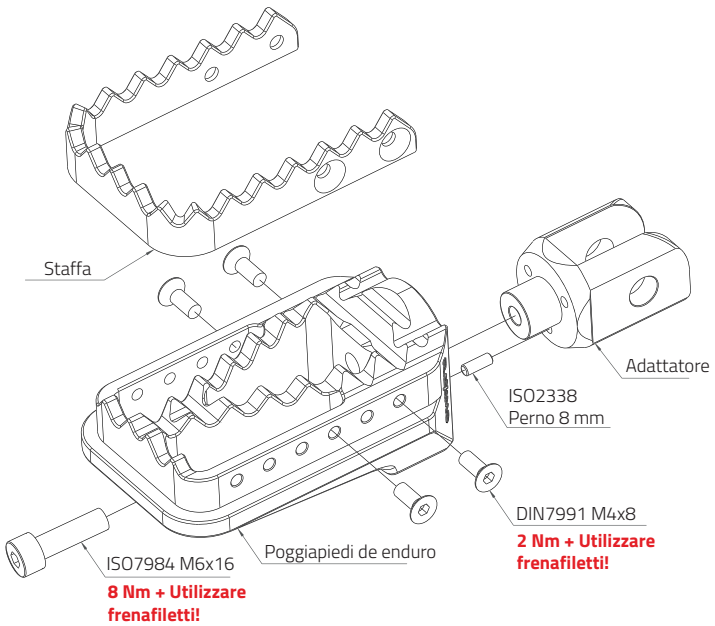
Istruzioni di montaggio – Tipo „FRE"